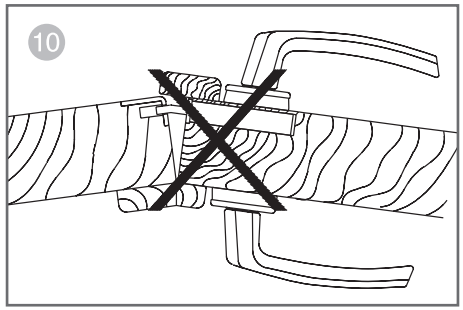

Zweiflügelige Türen dürfen nicht über den Standflügel aufgezwungen werden!
Uzavřené dvojkřídlové dveře neotvírat násilím přes druhé křídlo!

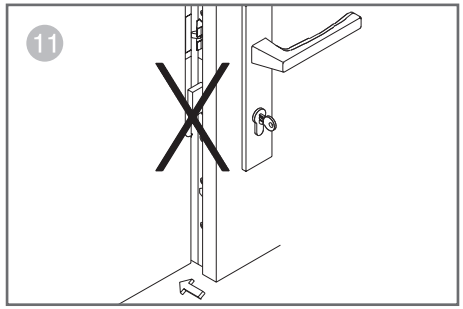

Den Schlossriegel nicht bei offener Tür vorschließen!
Dveřní zástrč nepoužívat jako pojistku proti uzavření dveří.

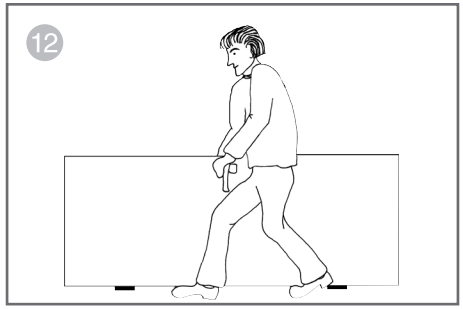

Türblatt nicht am Drücker tragen!
Nenosit dveře za kliku!

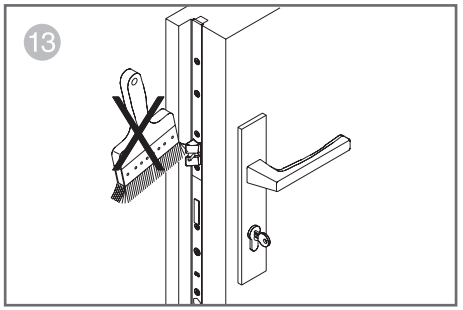

Schlossriegel und -falle nicht überstreichen bzw. lackieren.
Nenatírat dveřní zástrč ani střelku.

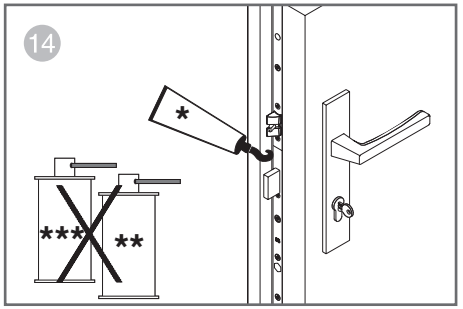

Türschloss darf NICHT nachgeschmiert werden! Nur Falle und Sperrriegel 1x jährlich schmieren.
NEMAZAT dveřní zámek!
Mazat pouze dveřní zástrč a střelku 1x ročně.

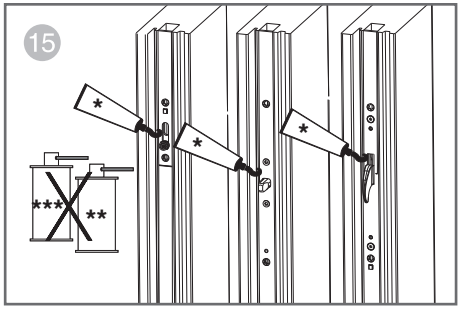

Verriegelungen und Riegelstange (i.S.) 1x jährlich schmieren.
Namazat 1x ročně všechny uzavírací body (i.S.) a táhla.

** Fett*	*** Rostlöser*	**** Silikonspray*
** Mazivo*	*** Prostředek na odstranění koroze*	**** Silikonový sprej*

TECHNIKA V POHYBU

MACO PROTECT
DVEŘNÍ ZÁMKY

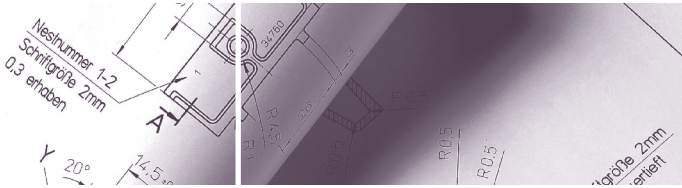

Gebrauchshinweise Türschloss

Návod k obsluze a údržbě dveřních zámků

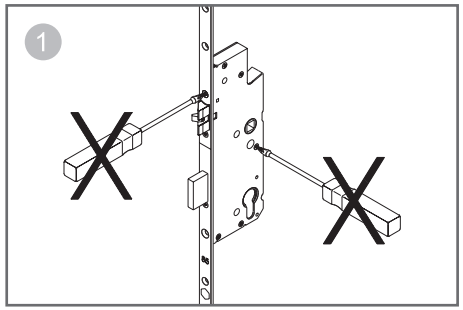

Den Schlosskasten in keinem Fall öffnen!
Kastlík zámku nikdy neotevírat!

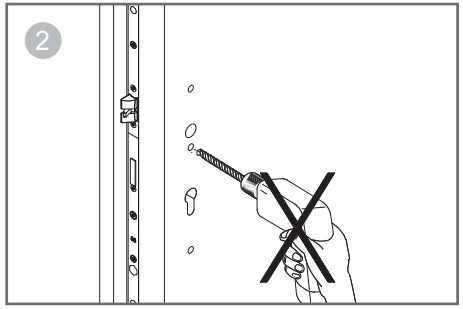

Alle Bohrungen vor Einbau des Schlosses durchführen!
Všechny otvory vyvrtat ještě před osazením zámku!

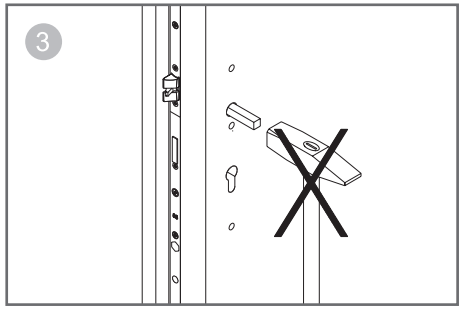

Den Drückerstift nicht mit Gewalt durch die Schloss-nuss schlagen!
Čtyřhran kliky nenasazovat násilím!

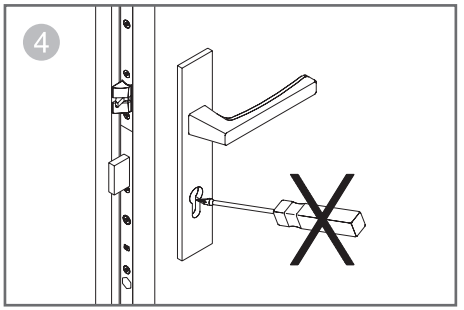

Das Schloss nur mit zugehörigem Bauschlüssel schließen!
Zámek zamykat pouze příslušným klíčem!

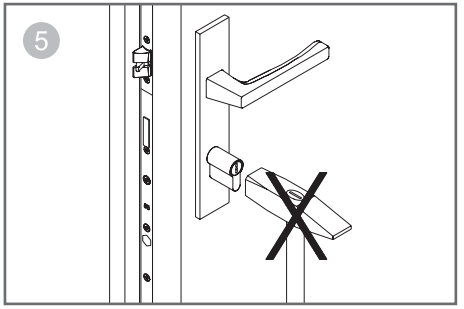

Keine Gewaltanwendung bei der Zylindermontage!
Při montáži cylindrické vložky nepoužívat násilí!

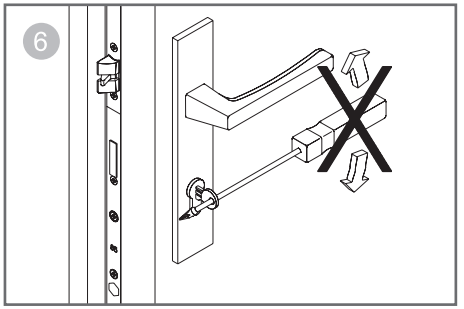

Schlüssel nicht mit Gewalt (fremde Hebel) drehen!
Neotáčet násilím klíčem(případně za použití jiného nářadí).

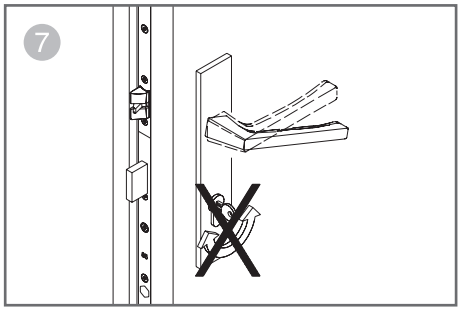

Drücker und Schlüssel nicht gleichzeitig betätigen!
Kliku a klíč nepoužívat současně!

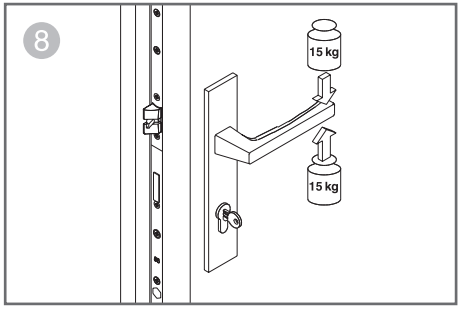

Drücker nur im normalen Drehsinn belasten (auf den Drücker max. 15 kg)!
Kliku zatěžovat pouze v normálním směru otáčení (max. zatížení 15 kg)!

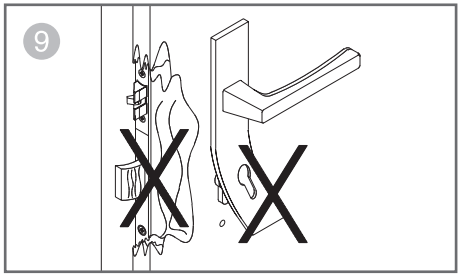

Sobald Spuren von Gewaltanwendung sichtbar sind, muss das Schloss ersetzt werden!
V případě jakéhokoliv poškození zámek vyměňte.

MAYER & CO BESCHLÄGE GMBH
ALPENSTRASSE 173
A-5020 SALZBURG
TEL: +43 (0)662 6196-0
FAX: +43 (0)662 6196-1449
maco@maco.at
www.maco.at

MACO - Kování s.r.o.
Tuřanka 115
CZ-627 00 Brno
TEL: 549 248 847
FAX: 541 210 875
cz.office@maco.at
www.maco.at

Obj. čís. 756639
Datum zpracování:
04/2009
Všechna práva a změny vyhrazeny.